Mighty Wheels™

⚠ WARNING: TO AVOID SERIOUS INJURY:
Continuous Adult supervision required; never use near steps, sloped driveways, hills, roadways, alleys nor near motor vehicles; swimming pool areas; always wear shoes, and never allow more than one rider.Please inspect the rider for loose or damaged parts, monthly.

MISE EN GARDE: POUR PRÉVENIR LES BLESSURES GRAVES:
La supervision continuelle d'un adulte est requise; ne jamais utiliser le jouet à proximité d'escaliers, d'entrées de garage inclinées, de chaussées en pente,de rues passantes, de véhicules à moteur ou de piscines; toujours porter des chaussures et ne pas laisser plus d'un enfant à la fois s'asseoir sur le tricycle. Inspecter le tricycle une fois par mois pour repérer les pièces desserrées ou endommagées.

ADVERTENCIA: PARA EVITAR LESIÓN SERIA:
Se requiere supervisión adulta continua; no usar cerca de escalones, entradas a garajes con declive, lomas, caminos, callejones, ni cerca de vehículos automotores o albercas; use siempre zapatos, y nunca permita más de un pasajero. Por favor inspeccione el carrito una vez al mes para piezas sueltas o dañadas.

NOTE: Turn screws until tight.
DO NOT OVERSCREW.

À NOTER : Bien serrer les vis.
NE PAS TROP SERRER.

NOTA: Atornille los tornillos hasta se apretan.
NO SE APRETE DEMASIADO.

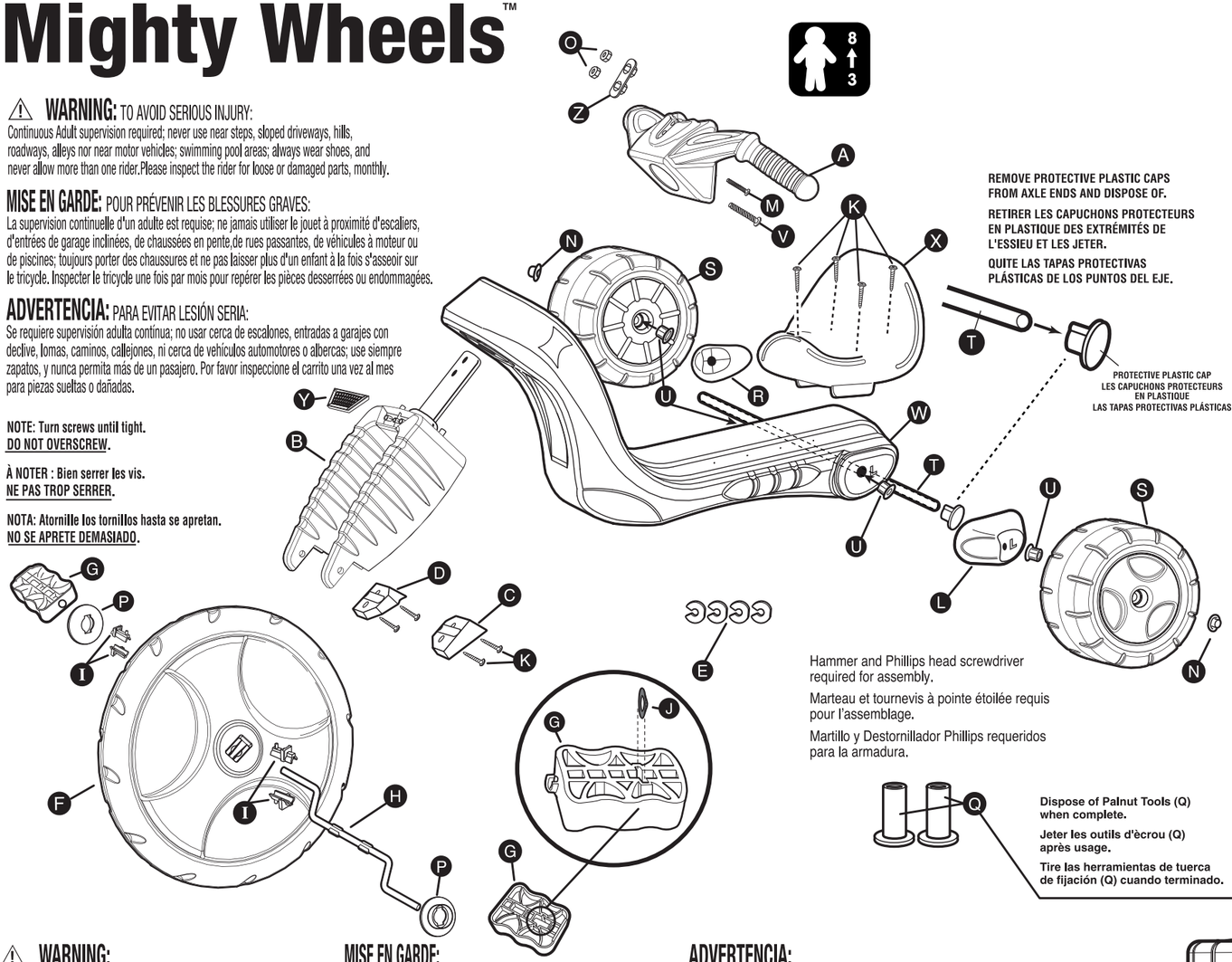

Hammer and Phillips head screwdriver required for assembly.

Marteau et tournevis à pointe étoilée requis pour l'assemblage.

Martillo y Destornillador Phillips requeridos para la armadura.

⚠ WARNING:
CHOKING HAZARD-Small Parts
PUNCTURE HAZARD-Sharp Points
Keep screws away from small children.
Adult Assembly Required.

MISE EN GARDE:
DANGER DE SUFFOCATION-Petites pièces
DANGER DE CREVAISON-Pièces pointues
Tenir les vis hors de portée des jeunes enfants.
Assemblage par un adulte recommandé.

ADVERTENCIA:
PELIGRO DE ATRAGANTAMIENTO-Piezas Pequeñas
PELIGRO DE PONCHADURA-Puntas Puntiagudas
Mantenga los tornillos fuera del alcance de niños pequeños.
Debe Ser Ensamblado Por un Adulto.

TRIKE PARTS LIST

#	DESCRIPTION	QTY	#	DESCRIPTION	QTY
A	HANDLEBAR	1	O	1/4" LOCK NUTS	2
B	FORK	1	P	WHEEL COLLAR	2
C	LEFT FORK CAP	1	Q	PALNUT TOOLS	2
D	RIGHT FORK CAP	1	R	RIGHT FENDER	1
E	REAR AXLE SPACER	4	S	REAR WHEELS	2
F	FRONT WHEEL	1	T	REAR AXLE	1
G	PEDALS	2	U	PLASTIC BUSHING	4
H	FRONT DRIVE AXLE	1	V	2 1/2" BOLT	1
I	FRONT AXLE SPACERS	4	W	BODY	1
J	TINNERMAN® (IN PEDALS)	2	X	SEAT	1
K	3/4" SCREWS	8	Y	FORK PLATE	1
L	LEFT FENDER	1	Z	HANDLE BAR NUT HOLDER	1
M	1 3/4" BOLT	1	AA	LABEL SHEET	1
N	11/16" PALNUT(METAL)	2			

Important: Both fender (R) and (L) required for this model.

LISTE DES PIÉCES DU TRICYCLE

#	DESCRIPTION	QTÉ	#	DESCRIPTION	QTÉ
A	GUIDON	1	O	CONTRE-ÉCROUS DE 1/4 PO	2
B	FOURCHE	1	P	BAGUE DE ROUE	2
C	CAPUCHONS GAUCHE DE FOURCHE	1	Q	OUTILS D'ÉCROU	2
D	CAPUCHONS DROITE DE FOURCHE	1	R	AILE DROITE	1
E	SÉPARATEUR D'ESSIEU ARRIÈRE	4	S	ROUES ARRIÈRE	2
F	ROUE AVANT	1	T	ESSIEU ARRIÈRE	1
G	PÉDALES	2	U	ANNEAU DE PLASTIQUE	4
H	ESSIEU AVANT	1	V	BOULON DE 2 1/2 PO	1
I	SÉPARATEURS D'ESSIEUX AVANT	4	W	CHÂSSIS	1
J	TINNERMAN®	2	X	SIÈGE	1
K	VIS 3/4"	8	Y	PLAQUETTE DE FOURCHE	1
L	AILE GAUCHE	1	Z	PORTE-ÉCROU DU GUIDON	1
M	BOULON DE 1 3/4 PO	1	AA	FEUILLE D'ÉTIQUETTES	1
N	ÉCROU D'ARRÊT 11/16"(MÉTAL)	2			

Important: Les deux ailes (R) et (L) sont requises pour ce modèle.

LISTA DE PIEZAS DE TRICICLO

#	DESCRIPCIÓN	CAN	#	DESCRIPCIÓN	CAN
A	MANILLARES	1	O	CONTRATUERCA DE 1/4"	2
B	HORQUILLA	1	P	COLLAR DE RUEDA	2
C	TAPAS DE HORQUILLA IZQUIERDO	1	Q	HERRAMIENTAS DE TUERCA DE FIJACIÓN	2
D	TAPAS DE HORQUILLA DERECHO	1	R	PARACHOQUES DERECHO	1
E	ESPACIADOR DE EJE TRASERO	4	S	RUEDAS TRASERAS	2
F	RUEDA DELANTERA	1	T	EJE TRASERO	1
G	PEDALES	2	U	FORRO PLÁSTICO	4
H	EJE DELANTERO	1	V	PERNO DE 2 1/2"	1
I	ESPACIADORES DEL EJE DELANTERO	4	W	CUERPO	1
J	TINNERMAN®	2	X	ASIENTO	1
K	3/4" TORNILLOS	8	Y	PLACA DE HORQUILLA	1
L	PARACHOQUES IZQUIERDO	1	Z	RETÉN DE TUERCA DE MANILLARES	1
M	PERNO DE 1 3/4"	1	AA	HOJA DE ETIQUETA	1
N	11/16" TUERCA DE FIJACIÓN	2			

Importante: Este modelo requiere las defensas (R) y (L).

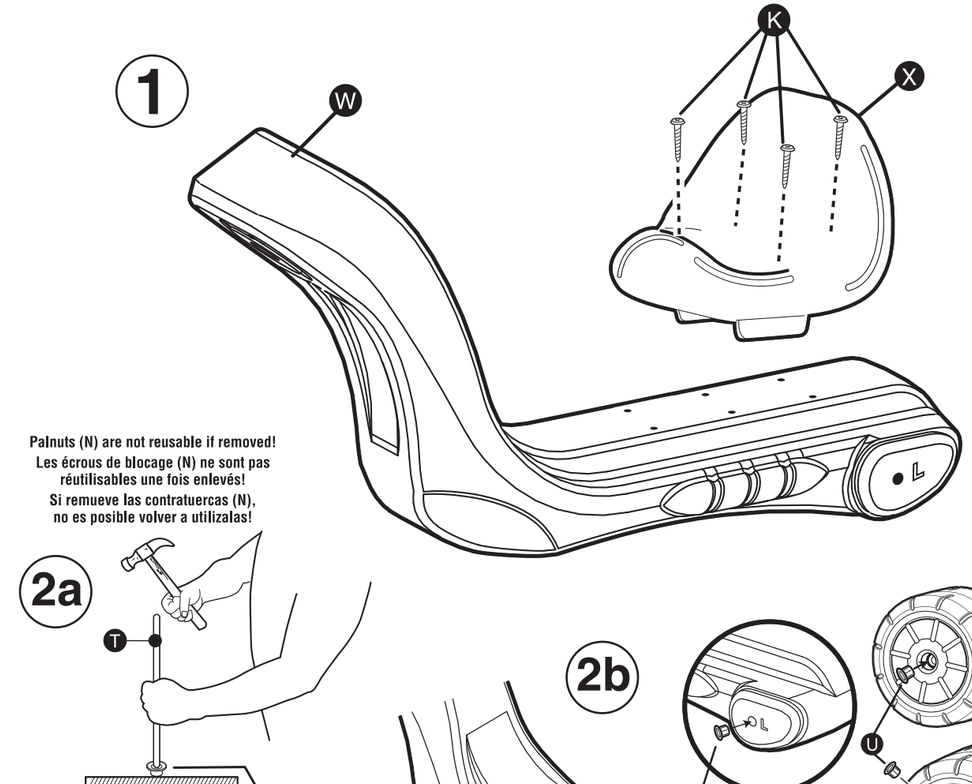

ADD REAR AXLE SPACERS (E) **IF NEEDED** UNTIL WHEELS ARE TIGHT.

AJOUTER LES SÉPARATEURS DES ESSIEUX ARRIÈRE (E) JUSQU'À CE QUE LES ROUES SOIENT BIEN EN PLACE.

AÑADE ESPACIADORES DEL EJE TRASERO (E) **COMO NECESARIO** HASTA QUE SE APRIETEN LAS RUEDAS.

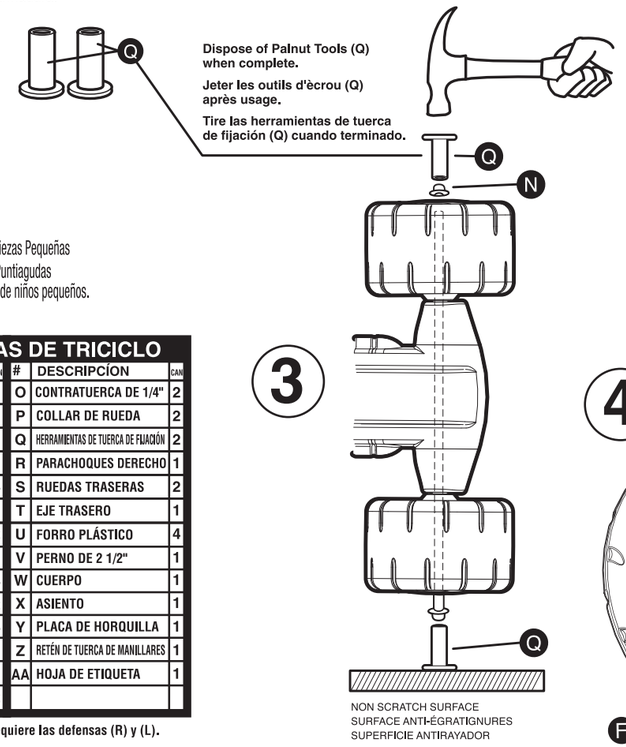

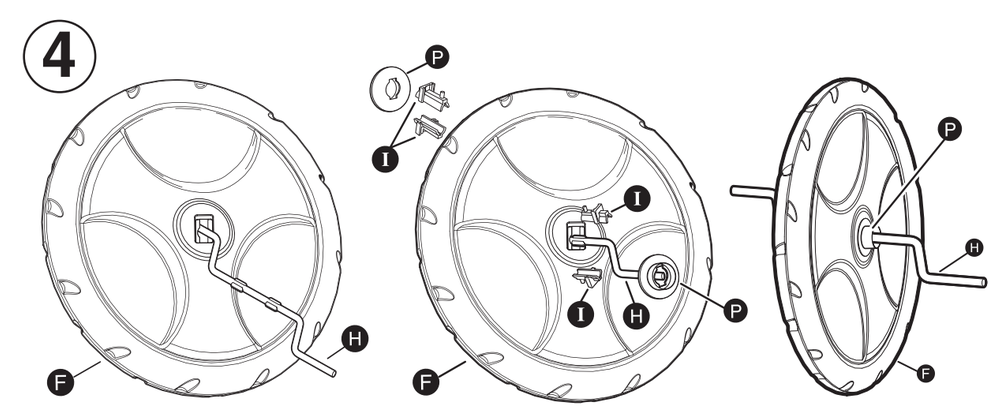

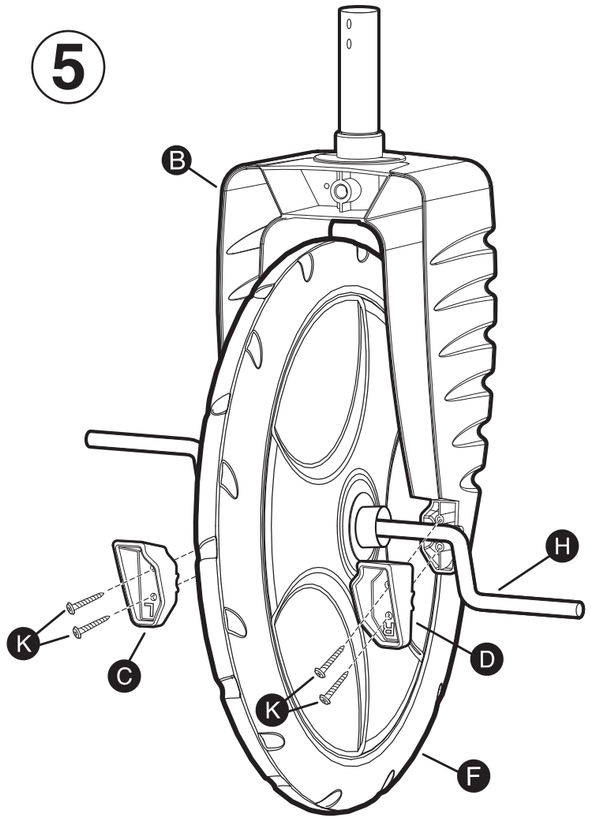

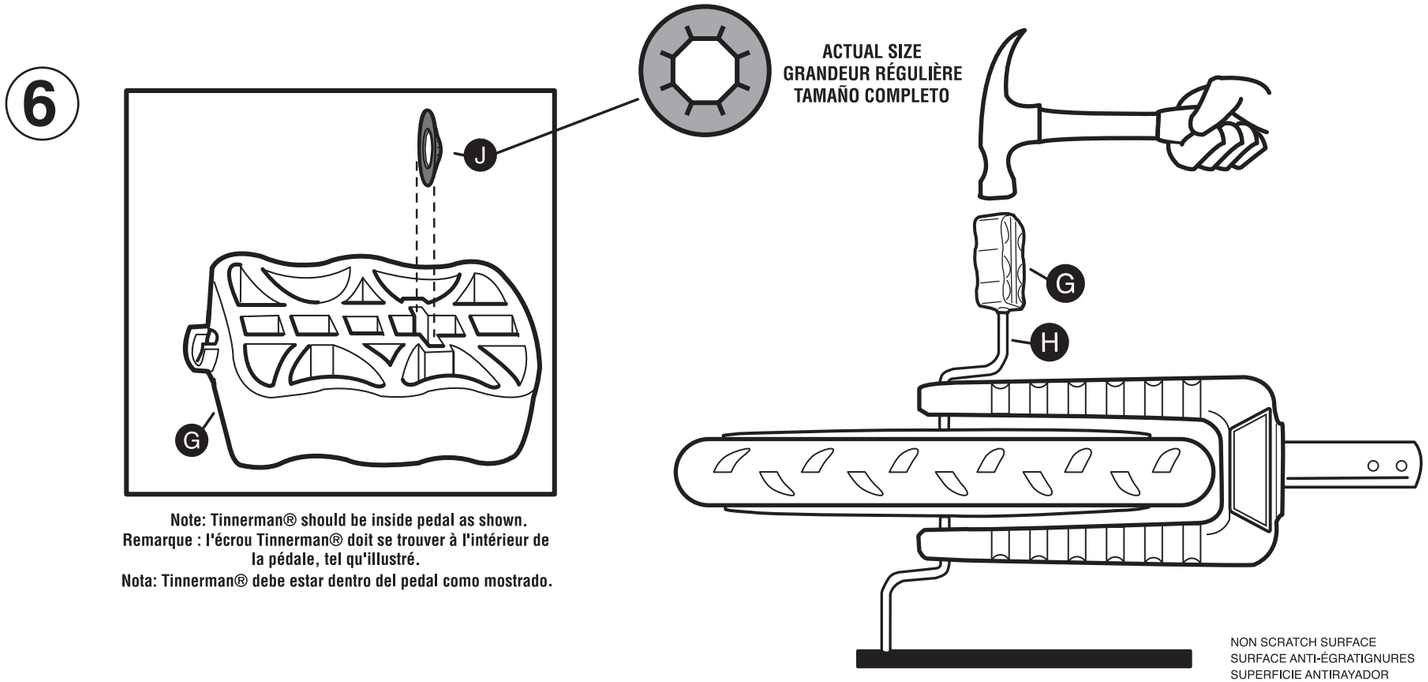

Note: Tinnerman® should be inside pedal as shown.
Remarque : l'écrou Tinnerman® doit se trouver à l'intérieur de la pédale, tel qu'illustré.
Nota: Tinnerman® debe estar dentro del pedal como mostrado.

Repeat for second pedal.
Répéter ces étapes pour l'autre pédale.
Repita para el segundo pedal.

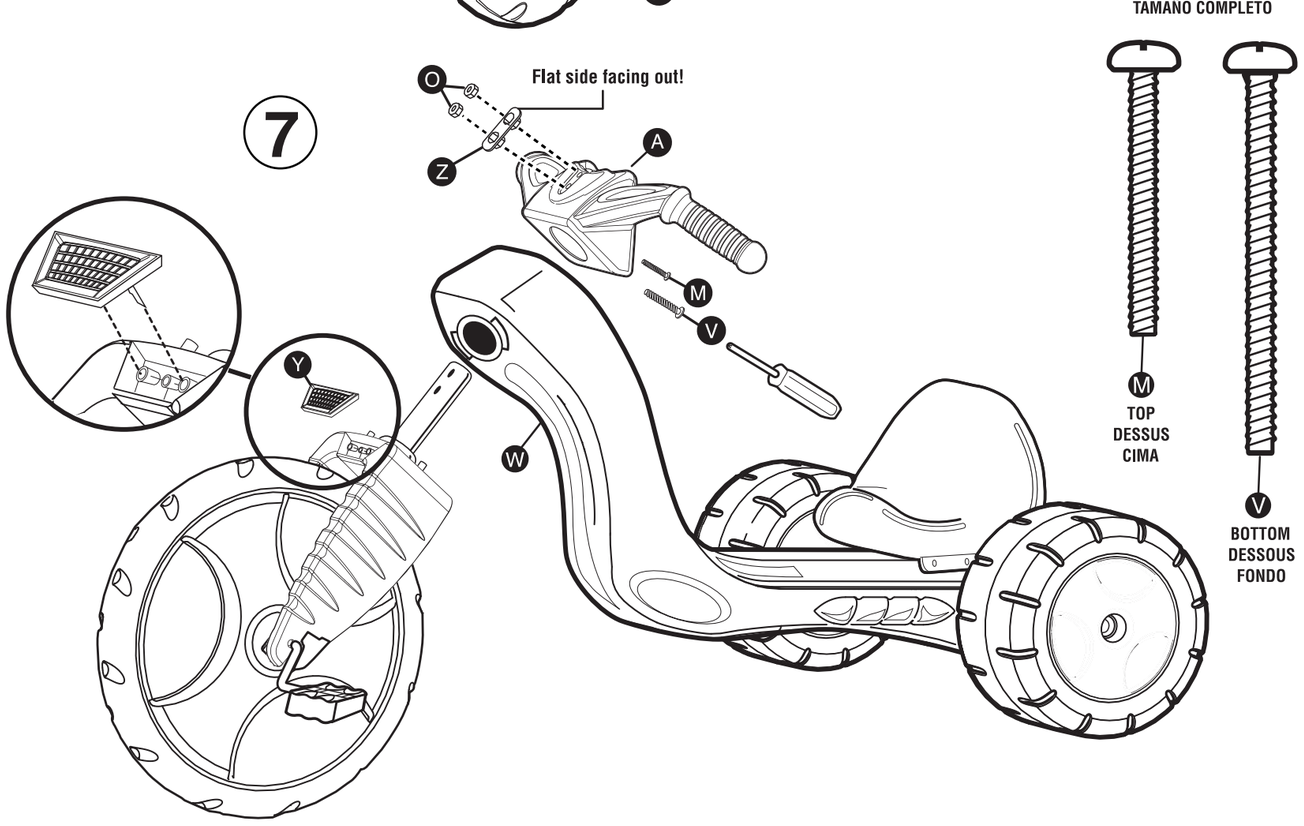

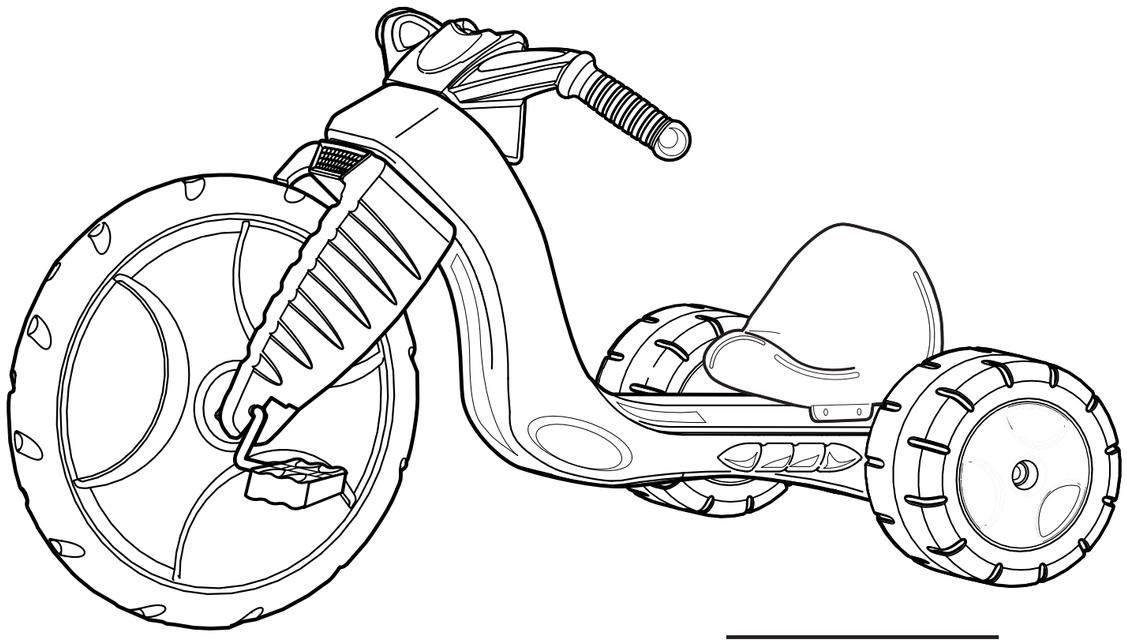

Tim Mee Toy® is a registered trademark of J. Lloyd International, Inc.
©2009 J. Lloyd International, Inc.
All Rights Reserved.

J.LLOYD™
INTERNATIONAL, INC.
Cedar Rapids, IA 52404
www.processedplastic.com